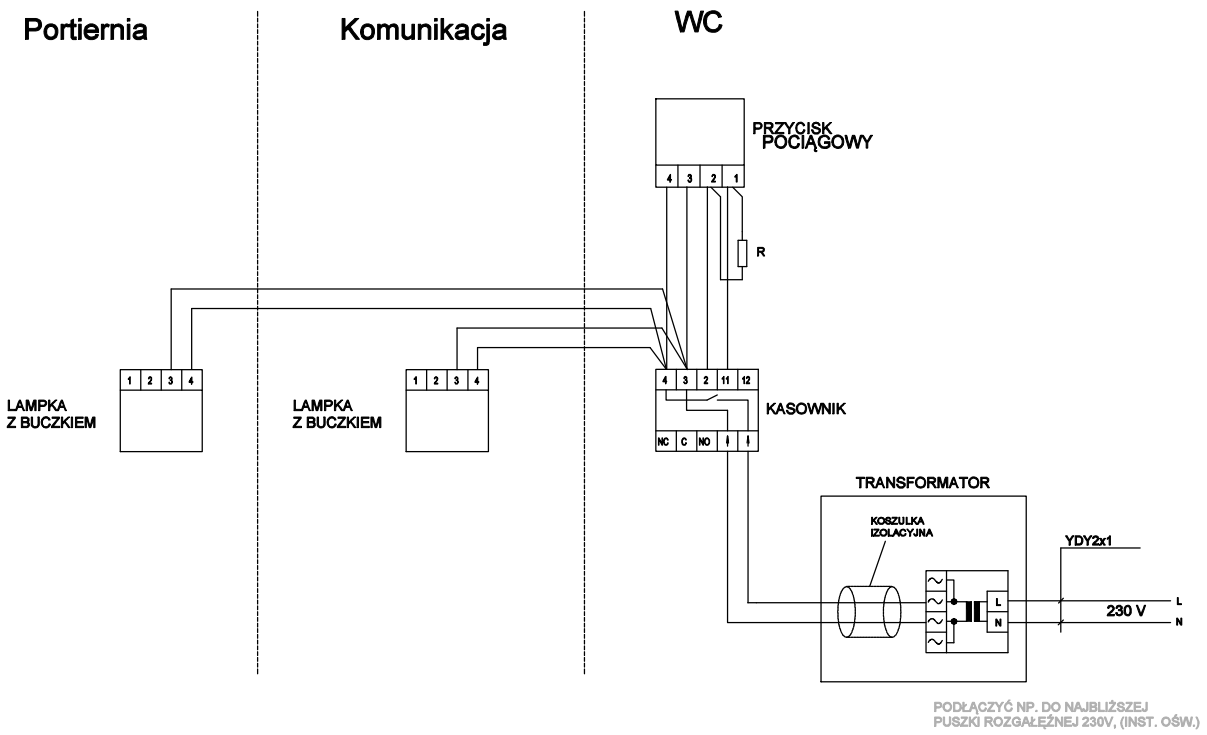

PODŁĄCZYĆ NP. DO NAJBLIŻSZEJ PUSZKI ROZGAŁĘŹNEJ 230V, (INST. OŚW.)

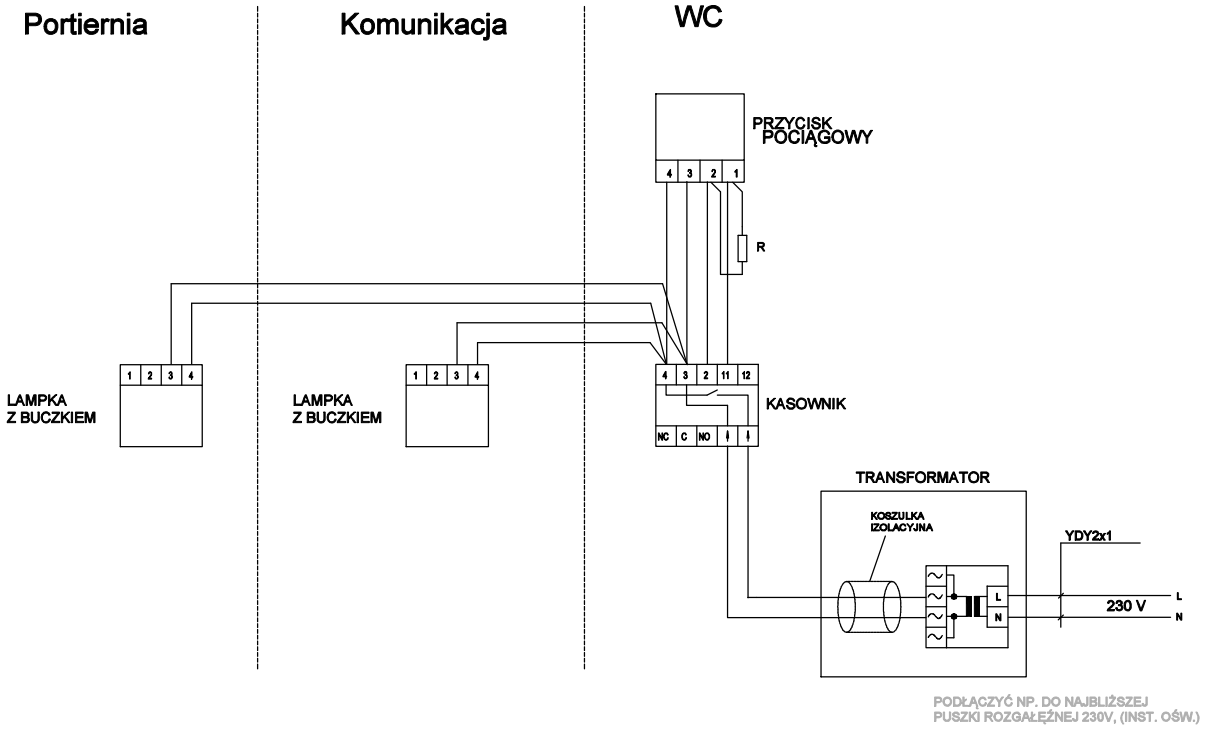

PODŁĄCZYĆ NP. DO NAJBLIŻSZEJ PUSZKI ROZGAŁĘŹNEJ 230V, (INST. OŚW.)

UWAGA

Zgodnie z wytycznymi zawartymi w Normie SEP N SEP-E-007:2017-09 w projektowanym obszarze należy zastosować kable o wymaganej minimalnej klasie odporności reakcji na ogień i wydzielanie gazu:
- Dca-s2, d1, a3 – poza drogami ewakuacyjnymi
- B2ca-s1b, d1, a1 – na drogach ewakuacyjnych

ZBP ZESPÓŁ BIUR PROJEKTOWYCH
Zespół Biur Projektowych tel./fax (12) 423 47 39
ul. Świętokrzyska 12, +48 607 616 222
30 - 015 Kraków, +48 692 299 165
e - mail: biuro@wolarek-zatorowski.eu
www.wolarek-zatorowski.eu

Temat:	Roboty budowlane polegające na remoncie pomieszczeń parteru w budynku Małopolskiego Ośrodka Doradztwa Rolniczego zlokalizowanego przy ul. Osiedlowej 9 w Karniowicach.
Inwestor:	Małopolski Ośrodek Doradztwa Rolniczego, ul. Osiedlowa 9, 32-082 Karniowice
Adres:	ul. Osiedlowa 9, 32-082 Karniowice
Projektant:	mgr inż. Rafał Góra MAP/0315/POOE/13
Sprawdzający:	mgr inż. Marcin Janocha MAP/0050/PWOE/10
Opracował:	mgr inż. Mateusz Figa
Tytuł:	SCHEMAT IDEOWY INSTALACJI PRZYZYWOWEJ

Data:	Branża:	Faza:	Skala:	Nr rysunku:
04.2021	ELEKTRYKA	PROJEKT WYKONAWCZY	-	E.05